Forestdepo Kft. | H-1239 Budapest, Ócsai út 1-3.
+36 30 373 5959, +36 30 430 1033
www.forestdepo.net | info@forestdepo.net

FHL-01 60/25-73(60)/25 függeszték / közdarab / kardáncsukló

3 és 4,5 tonnás rotátorokhoz

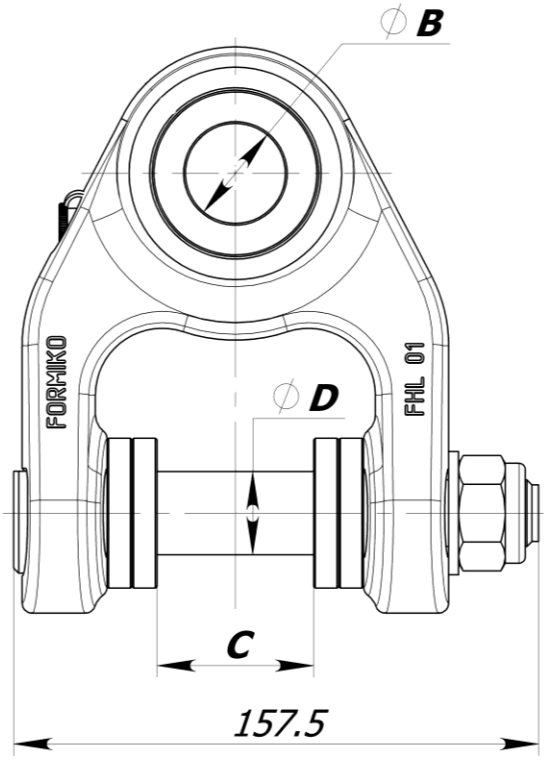

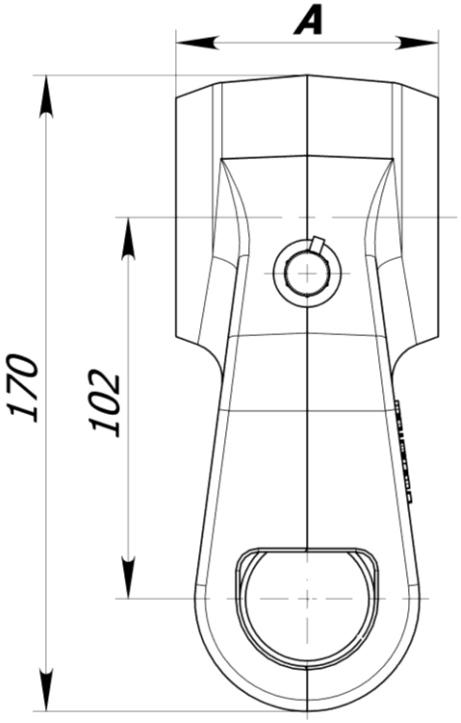

FHL-01 60/25-73(60)/25	
A	60 mm
B	25 mm
C (szűkítő szériatartozék)	73 (60) mm
D	25 mm
Max. statikus terhelés	55 kN
Súly	5 kg